3 — S6824

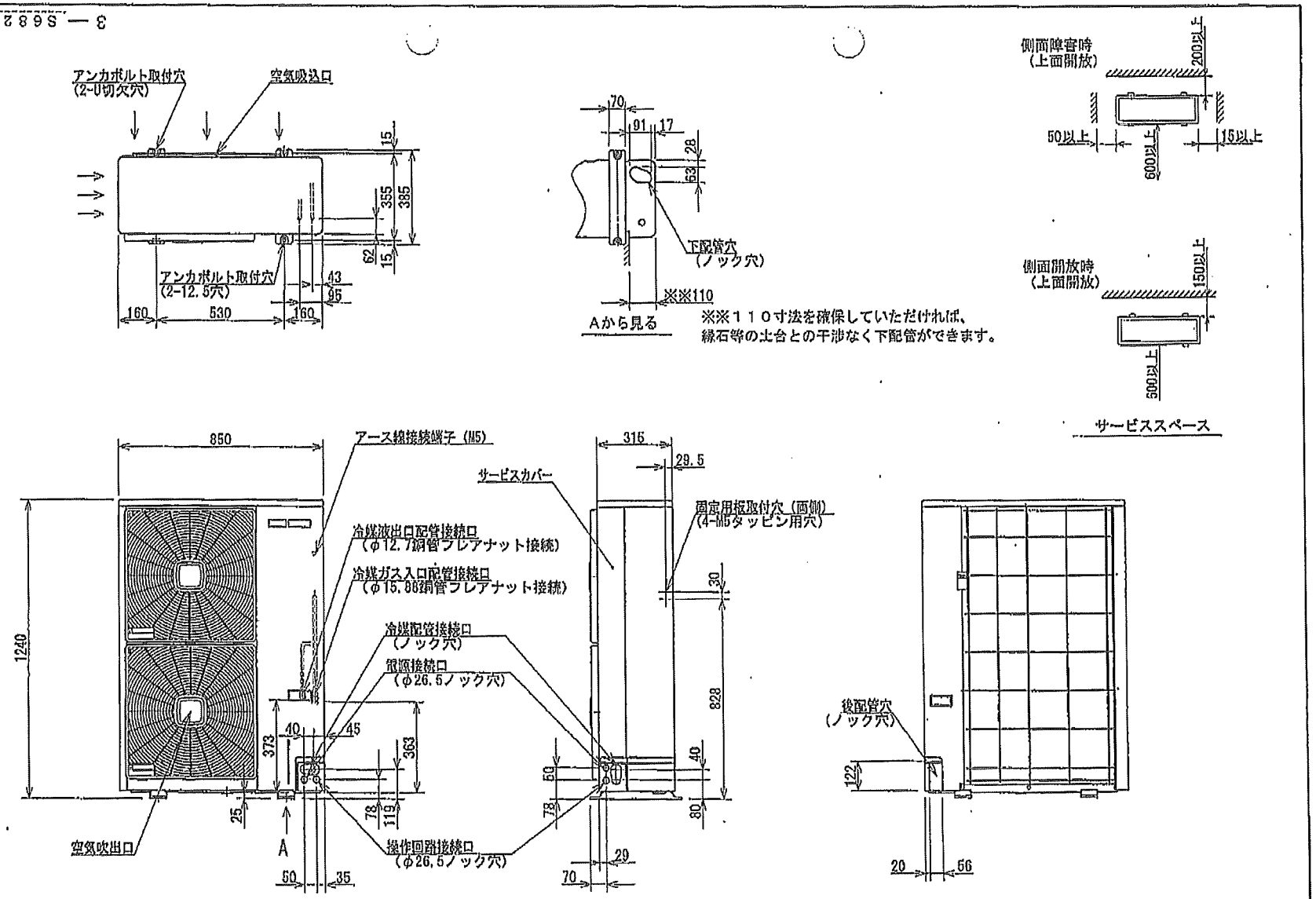

技管	
デザイン	
生技	
試作	
購買	
資材	
真空資材	
真空検査	
受検	
NC	
板金	
塗装	
冷部	
冷組	
P機	
P組	
熱組	
酪組	
特機	
電子	
サービス	
補用	
千歳	
日程管理	
才精工	米特
	更埴
	高山
リオン	

符号	日付	訂正記事	記入

親図面番号	親図面名称	型名
—	組立	
—	組立	
—	組立	
—	組立	
—	組立	
—	組立	

尺 1 / 度 15	材質	承 黒岩	審 宇島	検 / 図	製 / 図	設 小林	登録
		昭09.5.20	昭09.5.20			昭09.05.15	
三角法	型名 RFB3750F-R			図番 3— S6824			
	名称 外形図（室外機）						